APSSAP

Association paritaire
pour la santé et la sécurité du travail,
secteur « Administration provinciale »

L'ÉVALUATION DE L'ÉTAT D'UN FAUTEUIL

ERGONOMIE ET
PRÉVENTION DES TMS

TABLE DES MATIÈRES

Introduction 3

La démarche 3

L'étiquette du fabricant 4

Les éléments à vérifier 5

La grille d'évaluation de l'état du fauteuil 5

Tableaux des éléments à vérifier 6

- Les roulettes 6
- Le cylindre 7
- Le rembourrage 8
- Le dossier 9
- La butée de sécurité 12
- Les accoudoirs 13
- Les manettes 14

Conclusion 15

Annexe 1 : Grille d'évaluation de l'état d'un fauteuil 16

Annexe 2 : Présentation des manettes et leur fonctionnement 19

APSSAP

Pour nous joindre :

1220, Boul. Lebourgneuf, bureau 10,
Québec (Québec) G2K 2G4

Tél. : 418 624-4801
apssap@apssap.qc.ca | apssap.qc.ca

Toute reproduction d'un extrait ou de la totalité de ce document doit être préalablement autorisée par écrit par l'APSSAP et porter la mention de sa source.

INTRODUCTION

L'utilisateur d'un fauteuil peut être insatisfait pour plusieurs raisons. Il est assez fréquent de constater que l'inconfort résulte simplement d'un mauvais ajustement, auquel cas une adaptation de poste suffit habituellement à régler le problème.

Les dimensions du fauteuil ou ses plages de réglages peuvent être en cause si elles ne conviennent pas à la morphologie de l'utilisateur. Il faut alors offrir à l'utilisateur un fauteuil qui respecte sa morphologie.

À d'autres occasions, l'inconfort est dû à :

- l'usure du fauteuil (on oublie parfois qu'un fauteuil à une durée de vie utile limitée);
- un défaut de fabrication d'un fauteuil neuf ou au mauvais fonctionnement d'une de ses manettes de réglage (ce qui peut survenir également même si le fauteuil est neuf).

C'est pour détecter ces situations que l'APSSAP propose une méthode simple et rapide pour évaluer l'état d'un fauteuil.

Ce guide s'adresse en premier lieu à la personne responsable de s'assurer du bon état du mobilier. Il peut s'avérer tout aussi utile aux personnes-ressources en adaptation de postes formées par l'APSSAP qui ont de l'expérience et, qui avec l'accord de leur gestionnaire, désirent élargir leur champ d'action.

Afin d'optimiser la durée de vie d'un fauteuil, il est important que son utilisation soit conforme aux indications du fabricant et que la limite de poids ainsi que la durée journalière d'utilisation soient respectées.

LA DÉMARCHE

L'APSSAP vous propose une démarche pour évaluer l'état d'un fauteuil qui se décline de la façon suivante :

- Consulter l'étiquette du fabriquant afin de connaître : le modèle du fauteuil, ses composantes, sa date fabrication et la durée de la garantie. Autant d'informations qui s'avèrent utiles quand vient le temps de choisir entre la réparation ou le remplacement du fauteuil;
- Vérifier certains aspects du fauteuil susceptibles d'impacter le confort, la santé ou la sécurité de l'utilisateur tels le cylindre, les roulettes, le rembourrage ou le fonctionnement des manettes;
- Compléter une grille d'évaluation pour consigner les problèmes observés;
- Remettre la grille au gestionnaire de l'utilisateur ou bien au gestionnaire des ressources matérielles qui verra à prendre les mesures nécessaires pour faire réparer le fauteuil ou en acquérir un nouveau.

Une telle démarche peut être initiée à la suite du signalement d'une insatisfaction d'un utilisateur ou à la réception d'un fauteuil neuf.

L'ÉTIQUETTE DU FABRICANT

L'étiquette est fixée sous le siège, mais son format diffère d'un fabricant à l'autre. Si la date de fabrication du fauteuil ou la durée de la garantie n'apparaît pas clairement sur cette étiquette, il faut communiquer avec le Centre d'acquisition gouvernemental (CAG), s'il s'agit d'un fauteuil normalisé du gouvernement, ou avec le fabricant dans les autres cas pour les connaître. Si un fauteuil présente un problème, ces informations sont des données utiles pour faire valoir la garantie (certaines réparations pourraient être à la charge du fabricant) ou pour déterminer s'il est rentable de faire réparer le fauteuil plutôt que d'en acheter un nouveau.

Cette même étiquette permet également d'identifier le modèle de fauteuil et ses options soit grâce à un code composé de lettres et de chiffres ou d'un numéro de série. Il convient alors de communiquer avec le fabricant pour avoir les informations dans les cas où il convient de remplacer le fauteuil d'un utilisateur par un modèle identique ou mieux adapté à ses besoins.

Si le nom du fabricant n'apparaît pas sur l'étiquette, il faut chercher la marque sur une couture du dossier. Si le nom du fabricant est introuvable, c'est souvent parce que ce modèle de fauteuil a été fait pour un distributeur exclusif (ex. : Magasin de grande surface).

Voici un exemple d'étiquette sur laquelle on retrouve presque* toutes les informations en un seul coup d'œil :

1. **Le nom du fabricant;**
2. **La date de fabrication;**
3. **La durée de la garantie;**
4. **Les composantes du fauteuil (type de mécanisme, de cylindre, d'accoudoirs, de roulettes, etc.);**
5. **Le revêtement du fauteuil.**

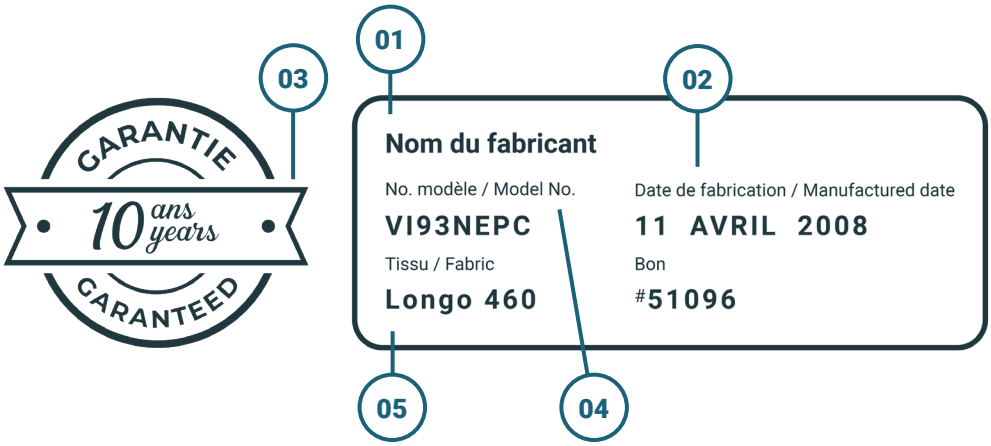

** Il manque la limite de poids et la durée d'utilisation journalière sur cette étiquette.*

Si des informations sont manquantes, l'APSSAP recommande de les rechercher et de les inscrire sur une étiquette autocollante à fixer sous l'assise et d'ajouter le nom de l'utilisateur du fauteuil.

LES ÉLÉMENTS À VÉRIFIER

Les éléments du fauteuil pouvant faire l'objet d'une vérification sont énumérés ci-dessous :

1. Les roulettes;
2. Le cylindre;
3. Le rembourrage;
4. Le dossier;
5. La butée de sécurité;
6. Les accoudoirs;
7. Les manettes.

Que le fauteuil soit neuf ou usagé, il est recommandé d'évaluer l'ensemble des éléments présentés ci-dessus.

LA GRILLE D'ÉVALUATION DE L'ÉTAT DU FAUTEUIL

Dans le but d'avoir un portrait global de l'état du fauteuil, une grille d'évaluation a été élaborée (voir l'annexe 1).

La première section de la grille sert à identifier l'utilisateur du fauteuil et à consigner les problèmes perçus.
La seconde section est réservée à la personne responsable de s'assurer du bon état du mobilier. Elle permet de consigner les observations sur l'état de plusieurs des composantes du fauteuil. Avant de la remplir, une rencontre préliminaire avec l'employé peut s'avérer nécessaire afin de bien comprendre les problèmes rapportés.
L'évaluation proprement dite de l'état du fauteuil peut se faire en présence ou non de son utilisateur.

Pour faciliter l'évaluation des manettes, il est suggéré de consulter l'annexe 2 *Présentation des manettes et leur fonctionnement*.

TABLEAUX DES ÉLÉMENTS À VÉRIFIER

LES ROULETTES	
Le problème	
Le fauteuil est difficile à déplacer.	
Observations	**Mesures recommandées**
1. Le cylindre frotte sur le sol. 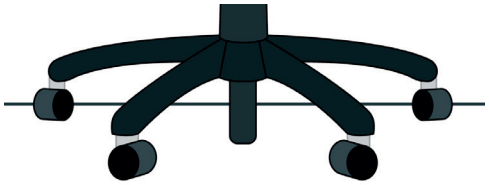 Si le cylindre ne semble pas frotter sur le sol, s'asseoir sur le fauteuil et se déplacer dans le poste de travail. Un plancher est rarement parfaitement droit. Le cylindre peut donc frotter seulement à certains endroits et ne pas frotter à d'autres.	1. Remplacer les roulettes par d'autres d'un plus grand diamètre. 2. Si le poids de la personne est au-delà des capacités du fauteuil, acquérir un fauteuil adapté à son poids et à sa morphologie.
2. Les roulettes ne roulent plus toutes de la même façon ni avec la même facilité. Se déplacer avec le fauteuil et faire un examen visuel du tapis pour identifier si la surface est uniforme ou si la texture du tapis limite les déplacements.	1. Remplacer les roulettes par d'autres d'un plus grand diamètre. 2. Parfois, un tapis sous-chaise peut être la solution. Toutefois, pour éviter que les roulettes s'enfoncent et créent des dépressions dans le sous-chaise, celui-ci il doit être suffisamment épais ou rigide et la longueur de ses pointes adaptée à l'épaisseur du tapis (incluant le sous tapis).
3. Les roulettes ne roulent plus toutes de la même façon ni avec la même facilité. S'asseoir sur le fauteuil et se déplacer dans le poste. Examiner les roulettes, elles pourraient : • être sales (ex : cheveux); • se détacher facilement.	1. Nettoyer les roulettes ou les remplacer. **ATTENTION :** Prendre des roulettes appropriées au revêtement du sol (roulettes à tapis ou à surface dure pour les revêtements tels linoléum, vinyle, céramique, etc.). *Dans ces deux cas, le tapis sous-chaise n'est pas une solution.*

LE CYLINDRE
(VOIR PAGE 5)

Le problème	
La hauteur de l'assise varie sans qu'on touche à la manette de réglage. Le siège peut descendre ou monter selon la problématique du cylindre.	
Observations	**Mesure recommandée**
1. **L'assise descend graduellement ou par à-coups lorsque l'utilisateur est assis.** S'asseoir sur le fauteuil pendant quelques minutes pour sentir la perte de hauteur. Demander à l'utilisateur de décrire la situation.	À défaut de faire réparer le fauteuil, le remplacer par un autre adapté à la morphologie et au poids de la personne.
2. **L'assise peut remonter brusquement ou graduellement lorsque la personne se lève. En somme, la hauteur du siège n'est plus à la hauteur habituelle.** Lorsque la personne se rassoit, ses genoux sont beaucoup plus bas que ses hanches, ses pieds touchent peu ou pas au sol et elle perçoit un changement dans la pression sous ses cuisses. S'asseoir pendant quelques instants puis se lever et observer si l'assise à monté. Réessayer si rien ne semble se produire.	

LE REMBOURRAGE

Le problème

Le rembourrage est affaissé ou il est mal réparti.

Observations	Mesures recommandées
1. La mousse est affaissée. • Si la mousse est affaissée, c'est probablement parce que le fauteuil est agé. • Une mauvaise répartition de la mousse est habituellement due à un défaut de fabrication (voir l'exemple ci-dessous). 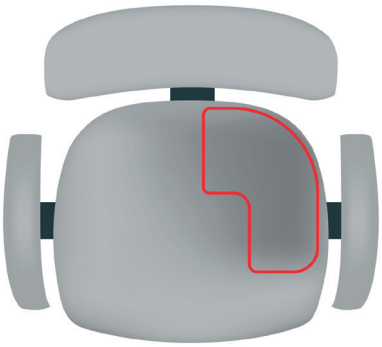 **Pour déterminer si la mousse est affaissée ou non :** Glisser la main sur le coussin en appliquant une certaine force et en suivant le patron ci-dessous. 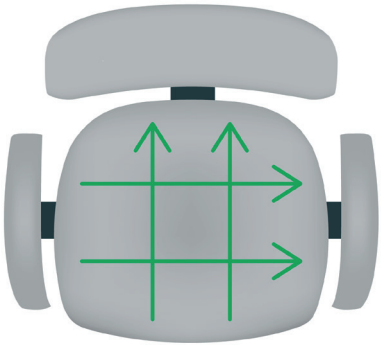	1. Vérifier auprès du détaillant si le défaut est couvert par la garantie. Sinon, demander une soumission pour le coût de la réparation et juger s'il est profitable de la faire faire compte tenu de l'âge du fauteuil et de son usure. 2. À défaut de faire réparer le fauteuil, le remplacer par un autre adapté à la morphologie et au poids de la personne.

LE DOSSIER

Le problème

Il n'est plus possible de monter la tige du dossier.

Observation	Mesures recommandées
1. Lorsque l'utilisateur veut hausser la tige du dossier, c'est tout le mécanisme de serrage qui sort avec sa gaine (voir l'image ci-dessous). 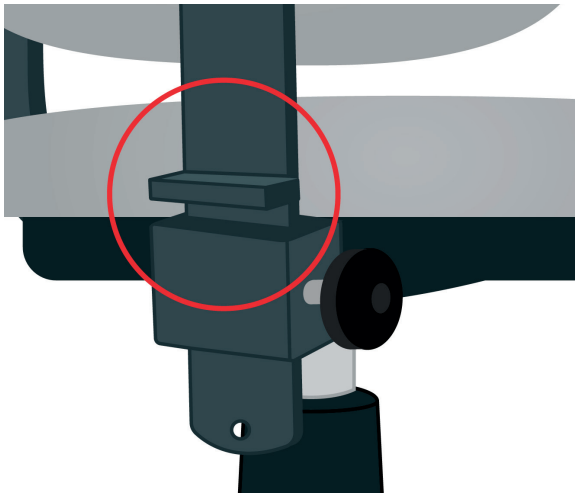 Dévisser légèrement la poignée tout en retenant le bas de la tige. Une fois dévissée, haussez-la et abaissez la tige pour savoir si elle glisse bien.	1. Si la gaine est brisée, le gestionnaire assigne immédiatement un autre fauteuil à l'utilisateur. En effet, un incident peut survenir : si l'utilisateur s'appuie sur le dossier, celui-ci peut céder entraînant la chute de la personne. 2. Vérifier auprès du détaillant si le défaut est couvert par la garantie. Sinon, demander une soumission pour le coût de la réparation et juger s'il est profitable de la faire faire compte tenu de l'âge du fauteuil et de son usure. 3. À défaut de faire réparer le fauteuil, le remplacer par un autre adapté à la morphologie et au poids de la personne.

LE DOSSIER (SUITE)

Le problème

Le dossier baisse progressivement.

Observations	Mesures recommandées
1. **La tige descend graduellement jusqu'au plus bas avec les semaines qui passent.** Cela s'explique par le fait que la vis est en métal et que la tige l'est également. 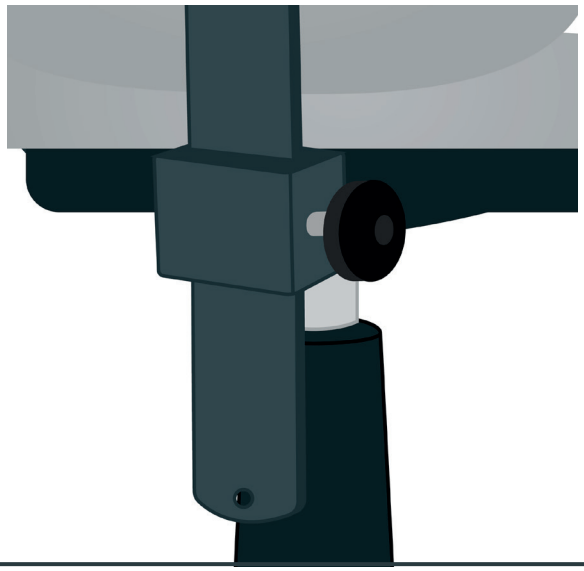	1. Cette situation est tout à fait normale, alors : Faites des repères sur la tige du dossier, une en haut et l'autre en dessous du mécanisme de serrage, ainsi, il sera plus facile pour l'utilisateur de constater que la tige a descendu. 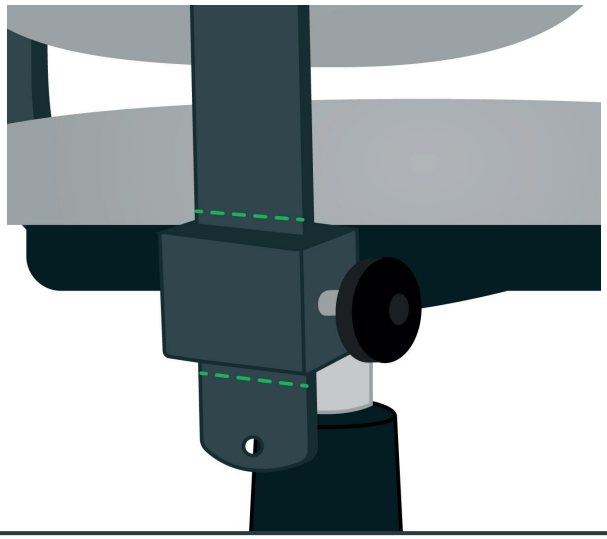

LE DOSSIER (SUITE)

Le problème	
Le dossier est désaxé	
Observations	**Mesures recommandées**
C'est un défaut de fabrication. **2. Le dossier est désaxé dans le plan horizontal.** Pour l'observer, il faut se placer derrière le fauteuil et se pencher pour être à peu près au niveau du bas du dossier (image A). **Image A :** *Dossier vu de dos* **3. Le dossier est désaxé dans le plan transversal.** Pour l'observer, il faut rester debout et regarder le dossier par le haut (image B). **Image B :** *Dossier vu en plongée* 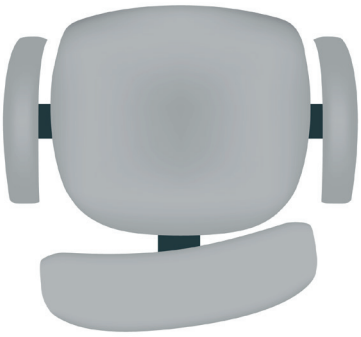	1. Vérifier auprès du détaillant si le défaut est couvert par la garantie. Sinon, demander une soumission pour connaître le coût de la réparation et juger s'il est profitable de la faire faire compte tenu de l'âge du fauteuil et de son usure. 2. À défaut de faire réparer le fauteuil, le remplacer par un autre adapté à la morphologie et au poids de la personne.

LA BUTÉE DE SÉCURITÉ

Le problème

La butée inférieure de la tige du dossier n'est plus en place.

Observations	Mesures recommandées
1. La butée n'a pas été installée lors de la réception du fauteuil. 2. Elle a été enlevée par l'utilisateur pour lui permettre de hausser le support lombaire afin de combler son creux lombaire. 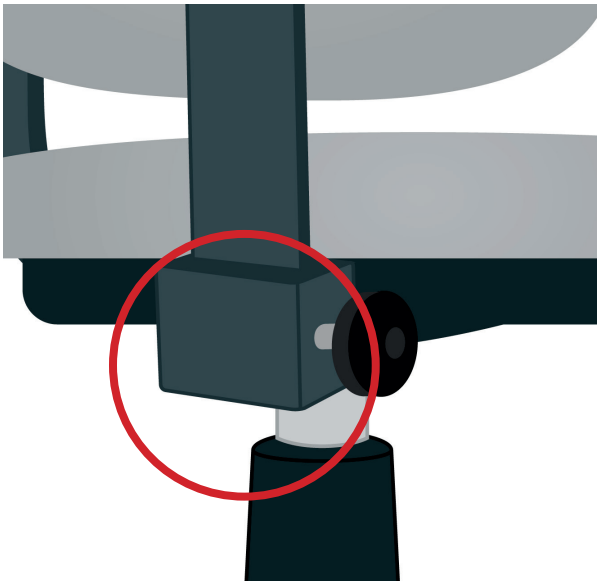	1. Insérer une attache autobloquante (« tie wrap ») dans le trou de la tige : Si le bout inférieur de la tige n'est pas visible, abaisser la tige pour qu'elle dépasse comme sur la photo ci-dessus et fixer une attache autobloquante. Si la tige est coincée et qu'elle ne descend pas, assigner immédiatement un autre fauteuil à la personne. En effet, un incident peut survenir : si elle s'appuie sur le dossier, celui-ci peut céder entraînant sa chute. 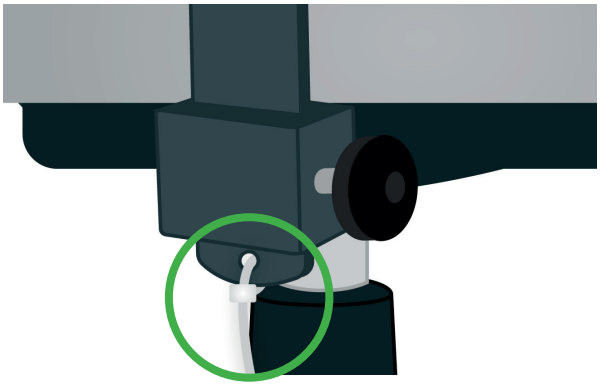 2. Vérifier auprès du détaillant si le défaut est couvert par la garantie. Sinon, demander une soumission pour connaître le coût de la réparation et juger s'il est profitable de la faire faire compte tenu de l'âge du fauteuil et de son usure. 3. Si la présence d'une attache autobloquante ou de la butée empêche d'ajuster convenablement le dossier, remplacer le fauteuil par un autre adapté à la morphologie et au poids de la personne.

LES ACCOUDOIRS

Le problème

L'armature en acier de l'accoudoir bouge dans toutes les directions.

Observation	Mesures recommandées
1. **Inspecter les vis de l'armature pour s'assurer qu'elles sont bien serrées.** S'il est impossible de les serrer ou si malgré tout l'armature bouge encore, c'est probablement parce que l'ancrage est brisé. **NOTEZ :** Il est tout à fait normal que la partie supérieure de l'accoudoir, en plastique, bouge (voir image ci-dessous), et ce, même si la vis (indiquée par la flèche dans l'image ci-dessous) est bien serrée. 	1. Vérifier auprès du détaillant si le défaut est couvert par la garantie. Sinon, demander une soumission pour connaître le coût de la réparation et juger s'il est profitable de la faire faire compte tenu de l'âge du fauteuil et de son usure. 2. À défaut de faire réparer le fauteuil, le remplacer par un autre adapté à la morphologie et au poids de la personne.

LES MANETTES

Le problème

Il y a une ou plusieurs manettes qui ne fonctionnent plus ou mal.

Observation	Mesures recommandées
Cette situation survient principalement sur les fauteuils usés. Plus rarement, des fauteuils neufs arrivent de l'usine avec une ou plusieurs manettes défectueuses. **1. Actionner chacune des 8 manettes et voir si l'élément qu'elle contrôle réagit comme attendu.** Pour réaliser cette étape, utiliser les informations à l'annexe 2 *Présentation des manettes et leur fonctionnement.* 	1. Vérifier auprès du détaillant si le défaut est couvert par la garantie. Sinon, demander une soumission pour connaître le coût de la réparation et juger s'il est profitable de la faire faire compte tenu de l'âge du fauteuil et de son usure. 2. À défaut de faire réparer le fauteuil, le remplacer par un autre adapté à la morphologie et au poids de la personne.

CONCLUSION

L'évaluation de l'état d'un fauteuil usagé permet de connaître la nature du ou des problèmes rencontrés et les coûts associés aux réparations. Aussi, l'organisation peut décider :

- de le faire réparer et s'il est toujours sous garantie, certaines réparations pourraient n'entraîner aucun coût;
- de le remplacer par un autre fauteuil qui est disponible et qui convient à l'utilisateur;
- de faire l'acquisition d'un nouveau fauteuil.

Ces deux derniers choix impliquent de fournir à l'utilisateur un fauteuil qui correspond à son poids et à sa morphologie. L'APSSAP a développé un outil intitulé **Comment choisir un fauteuil** afin de déterminer les caractéristiques de ce fauteuil pour être certain qu'il est adapté à la personne à qui il est destiné.

L'évaluation de l'état d'un fauteuil neuf permet de déceler des défauts de fabrication, de vérifier son bon fonctionnement et de déterminer les actions à prendre s'il y a un problème, et ce avant même qu'il soit utilisé.

Un fauteuil fonctionnel permet à la personne qui l'utilise non seulement de faire les ajustements qui lui assurent l'adoption d'une posture de travail adéquate, ce qui prévient l'apparition d'inconforts ou de douleurs, mais aussi de garantir sa sécurité.

ANNEXE 1
Grille d'évaluation de l'état d'un fauteuil

GRILLE D'ÉVALUATION DE L'ÉTAT D'UN FAUTEUIL

En cas d'impression, prioriser le recto-verso.

SECTION 1

SI PERTINENT, IDENTIFICATION DE L'UTILISATEUR	
Prénom et nom de l'utilisateur	
Téléphone ou courriel de l'utilisateur	
Prénom et nom du gestionnaire	
Téléphone ou courriel du gestionnaire	

PROBLÈMES RENCONTRÉS : Cocher les problèmes rapportés par l'utilisateur		✔
Les roulettes	Le fauteuil se déplace difficilement.	
Le cylindre	Le siège monte ou descend tout seul.	
Le rembourrage	La mousse au niveau du siège est affaissée ou mal répartie.	
Le siège	Le siège donne la sensation à l'utilisateur de glisser vers l'avant.	
Le dossier	Le dossier descend tout seul.	
	Le dossier s'incline vers l'arrière dès que l'utilisateur appuie son dos.	
Les accoudoirs	Les accoudoirs ne se montent plus ou ne descendent plus.	
	L'armature des accoudoirs bouge dans toutes les directions.	
Les manettes	Au moins une manette d'ajustement fonctionne mal.	

SECTION 2

À remplir par la personne responsable

OBSERVATIONS : Cocher toutes les défectuosités observées	✔
Les roulettes bloquent lors des déplacements.	
Une roulette est manquante / se détache facilement.	
Le cylindre touche au sol.	
Le cylindre descend tout doucement.	
Le cylindre descend par à-coup.	
La mousse est affaissée / répartie inégalement.	
Le mécanisme de serrage est coincé et ne permet plus d'ajuster la hauteur du dossier.	
Le dossier baisse progressivement.	
La butée de sécurité est manquante.	
Le dossier est désaxé.	
Les accoudoirs bougent dans toutes les directions.	
Le siège s'incline tout seul vers l'avant.	
Problèmes avec la manette de réglage :	
Hauteur du siège	
Hauteur du dossier	
Inclinaison du dossier	
Hauteur des accoudoirs	
Écart des accoudoirs	
Verrouillage du basculement	
Inclinaison de l'assise vers l'avant	
Tension du basculement de l'assise	

ANNEXE 2
Présentation des manettes et leur fonctionnement

LA DESCRIPTION DES MANETTES

La majorité des fauteuils de bureau, utilisés dans votre milieu de travail, comportent 8 manettes. Voici leur description :

1. Hauteur du siège
2. Hauteur du dossier
3. Inclinaison du dossier
4. Hauteur des accoudoirs
5. Écart des accoudoirs
6. Verrouillage du basculement
7. Inclinaison du siège vers l'avant
8. Tension du basculement

LE FONCTIONNEMENT DES MAQUETTES

Fonctionnent-elles comme elles le devraient ?

Manette 1 : hauteur du siège

Tirer la manette vers le haut. Se lever et s'asseoir en alternance et voir si le siège monte et descend comme attendu.

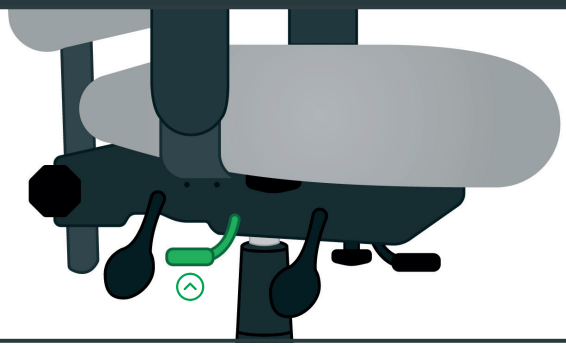

Manette 2 : hauteur du dossier

Se placer derrière le fauteuil et dévisser légèrement la poignée. Hausser et baisser la tige pour s'assurer qu'elle glisse bien.

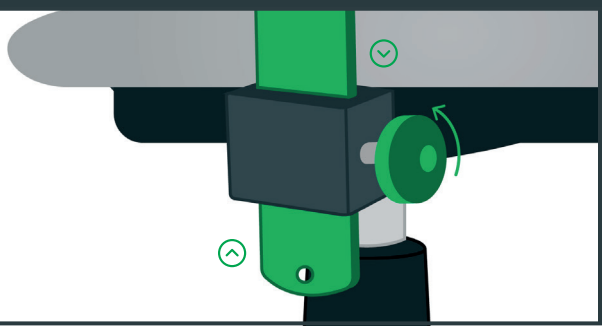

Manette 3 : inclinaison du dossier

S'asseoir sur le fauteuil, lever la manette, puis exercer plus ou moins de pression sur le dossier avec le dos : le dossier doit s'incliner.

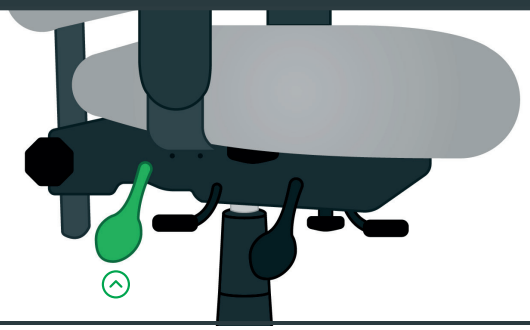

Manette 4 : Hauteur des accoudoirs

Soulever ou pousser le bouton de réglage et amorcer doucement le déplacement de l'accoudoir.

Dès qu'il se déplace, relâcher la pression sur le bouton et continuer à hausser ou baisser l'accoudoir jusqu'à ce qu'un clic se fasse entendre et que l'accoudoir bloque dans cette position.

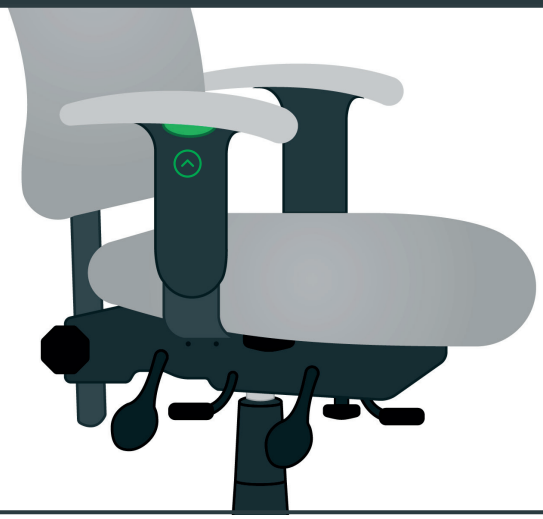

Manette 5 : écart des accoudoirs

Dévisser légèrement la vis située sous l'armature de l'appuie-bras et déplacez l'accoudoir.

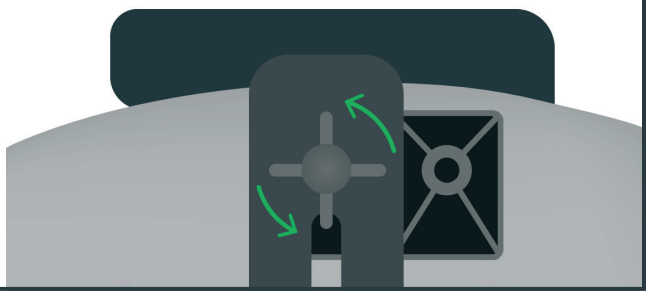

Manette 6 : verrouillage du basculement

Elle permet l'inclinaison simultanée du dossier et du siège. Elle peut être utile pour mettre le siège à l'horizontale lorsqu'elle est utilisée avec la manette 7.

En position assise, tirer la manette vers le haut. Ensuite, pousser de tout son poids vers l'arrière. L'assise et le dossier devraient s'incliner vers l'arrière. Au besoin, modifier la tension du basculement à l'aide de la manette 8.

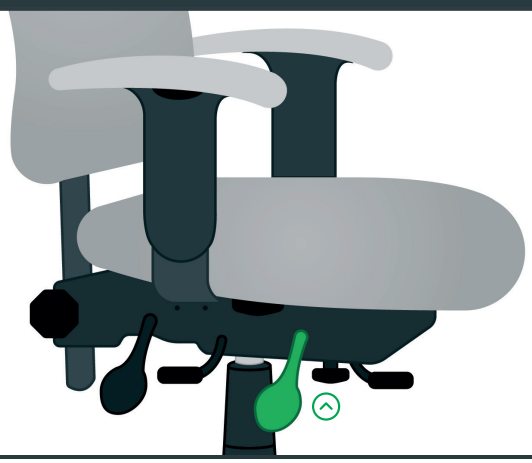

Manette 7 : inclinaison de l'assise vers l'avant

Tourner la manette dans le sens horaire pour incliner l'assise vers l'avant.

Pour réduire l'inclinaison, soulevez la manette de verrouillage du basculement (manette 6 indiquée par la flèche), faire basculer le fauteuil vers l'arrière et tourner la manette dans le sens antihoraire.

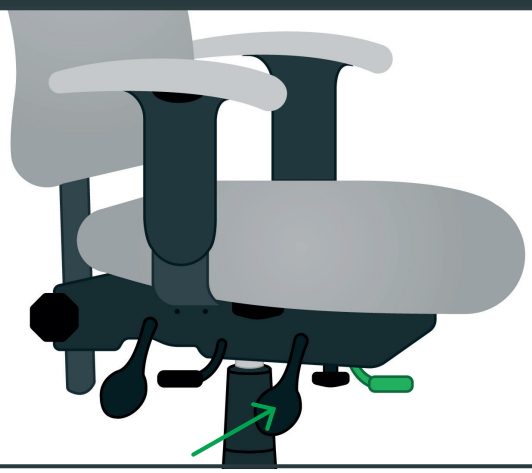

Manette 8 : tension du basculement du siège

Tourner la manette 8 dans le sens horaire pour diminuer la résistance au basculement ou antihoraire pour l'augmenter.

Plusieurs tours peuvent être nécessaires pour percevoir un changement.

S'asseoir sur le fauteuil, lever la manette 6 (indiquée par la flèche) et constater le changement de résistance.